Ficha Técnica

Proyectante

Rev. 01

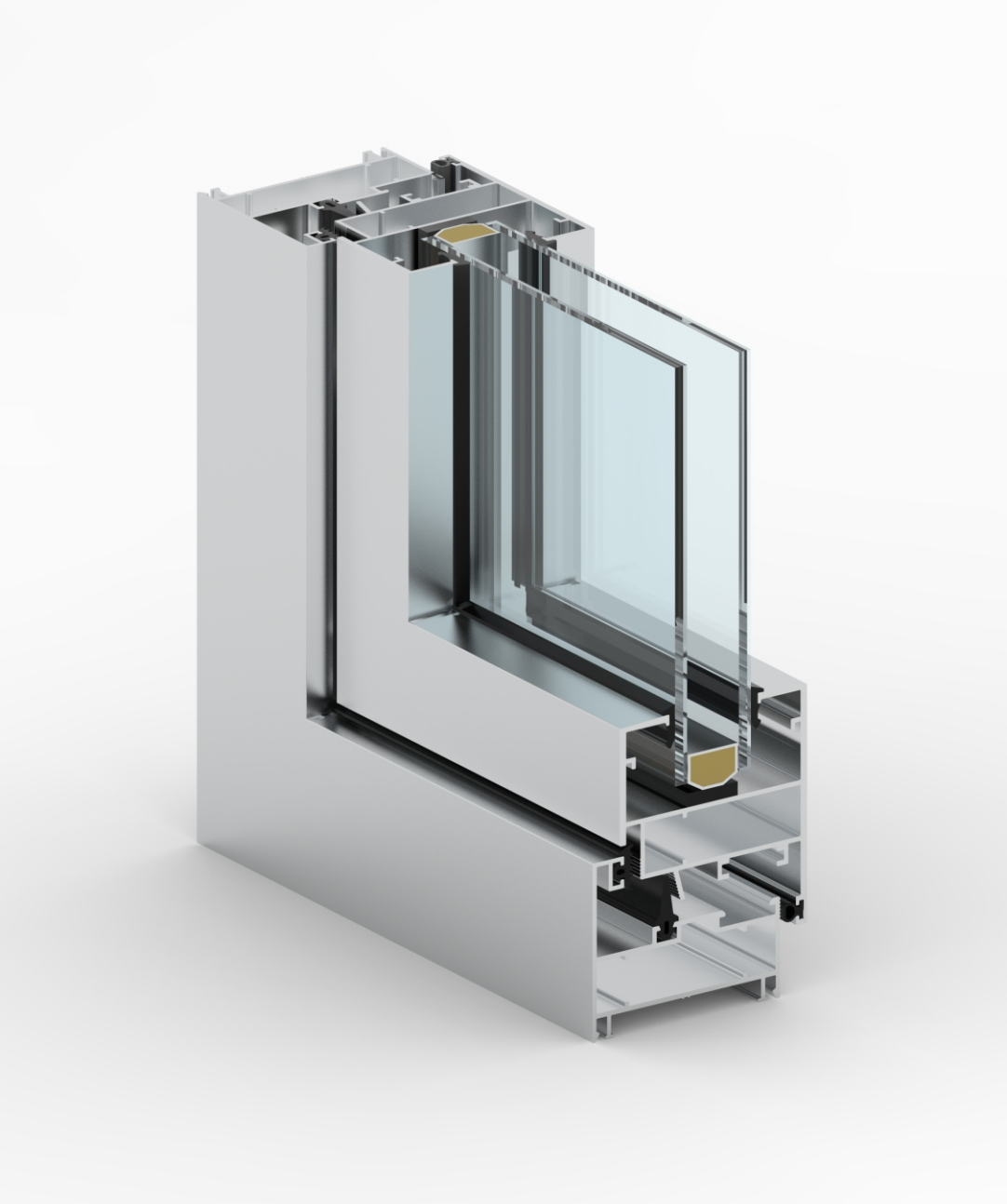

Fexa Patagonia Plus

RI Ct Pa Te 01 - Dic 2025

Fexa Patagonia Plus

Especificaciones técnicas

Aleación perfiles	*AA 6063 - T6*
Espesor perfilería	*1,6mm*
Descripción	*ES UN SISTEMA DE VENTANA DE APERTURA DE HOJA MEDIANTE UN EJE DE OSCILACIÓN VERTICAL QUE SE ENCUENTRA EN LA PARTE LATERAL DEL MARCO. COMPUESTO POR DOS PERFILES DE DISEÑO INNOVADOR .*
Configuraciones	*EL SISTEMA POSIBILITA ARMAR 1 Y 2 HOJAS*
Estanqueidad y aislación	*EL SISTEMA PRESENTA TRIPLE CONTACTO PARA GARANTIZAR LA ESTANQUEIDAD DEL CONJUNTO POSIBILITA EL USO DE DVH PARA MEJORAR LA AISLACIÓN ACÚSTICA Y TÉRMICA.*
Peso máximo de hoja	*PESO TOTAL DE HOJA : 100KG*
Dimensiones máximas de hoja	*1200 MM DE ANCHO X 1800 MM DE ALTO*
Opciones de vidrios	*A - LAMINADO HASTA 10 MM DE ESPESOR* *B - MONOLÍTICO, TEMPLADO O TERMOENDURECIDO HASTA 10 MM DE ESPESOR* *C - DVH HASTA 28 MM*
Accesorios	*UNIVERSALES.*

Perfiles escala 1:1

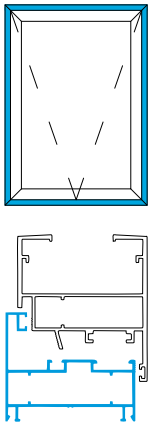

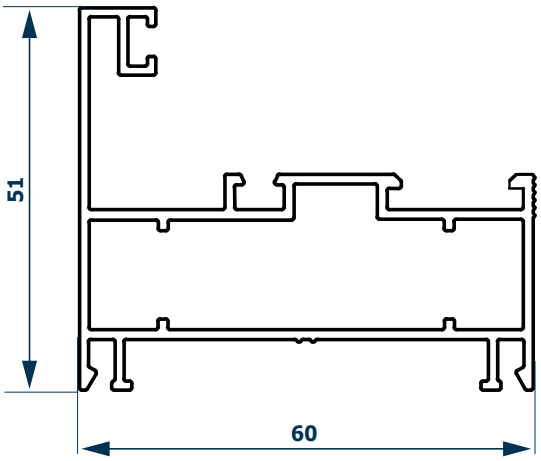

Marco de abrir Patagonia Plus vidrio simple
03442
0,932 kg/m
Barras de 6,20m
4 Barras por Paquete

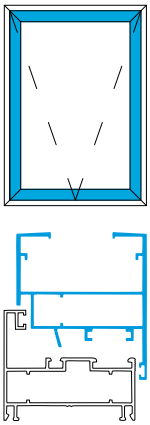

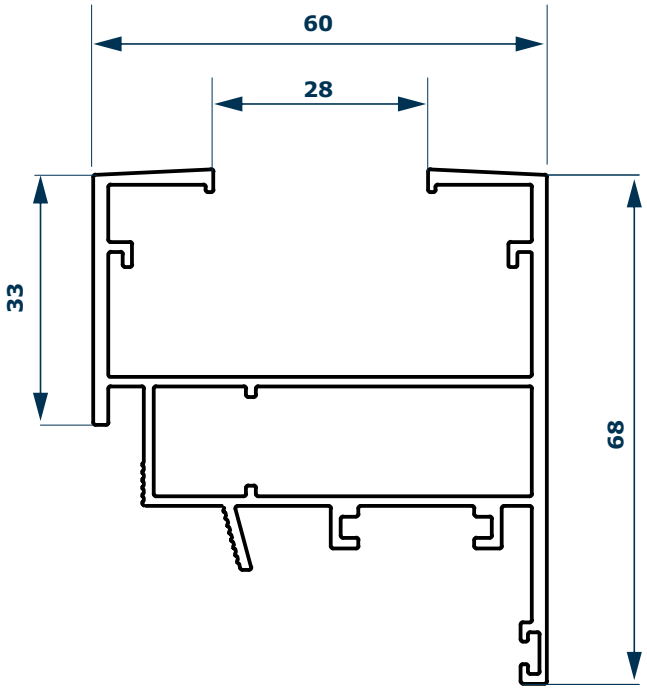

Hoja de abrir Patagonia dvh Plus
03441
1,285 kg/m
Barras de 6,20m
2 Barras por Paquete

Fexa Patagonia Plus

Perfiles escala 1:1

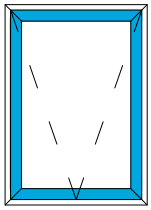

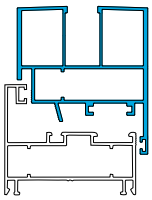

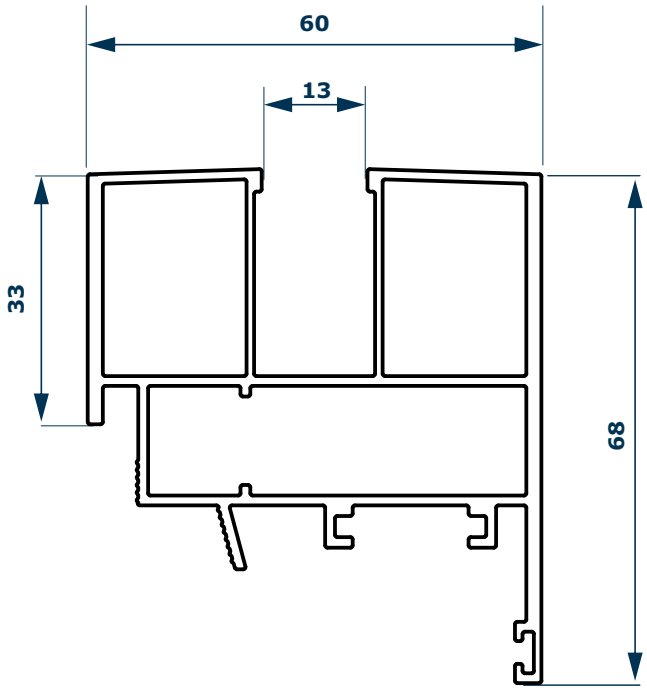

Hoja de abrir Patagonia plus vidrio simple
03440
1,309 kg/m
Barras de 6,20m
2 Barras por Paquete

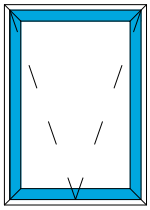

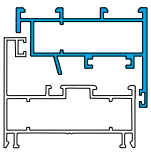

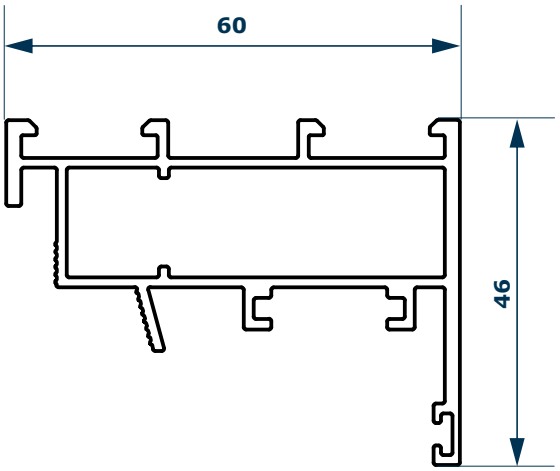

Hoja ventana para contravidrio integrado
03448
0,952 kg/m
Barras de 6,20m
Barras por Paquete

Perfiles escala 1:1

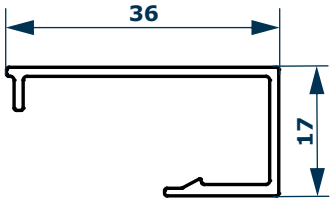

Contravidrio recto 36mm a 45°
03225
0,241 kg/m
Barras de 6,05m
12 barras por paquete

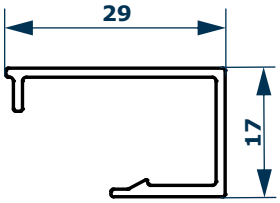

Contravidrio recto 29mm a 45°
03224
0,218 kg/m
Barras de 6,05m
6 barras por paquete

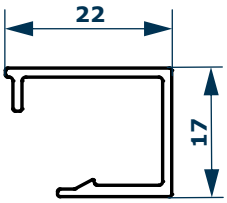

Contravidrio recto 22mm a 45°
03223
0,195 kg/m
Barra de 6,05m
20 barras por paquete

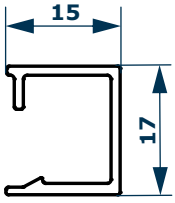

Contravidrio recto 15mm a 45°
03222
0,172 kg/m
Barra de 6.05m
20 barras por paquete

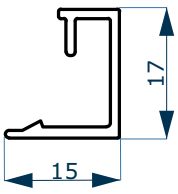

Contravidrio recto 8 mm a 45°
03227
0,150 kg/m
Barras de 6,05m
10 barras por paquete

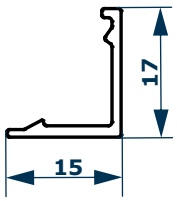

Contravidrio recto 30mm a 45°
03226
0,119 kg/m
Barras de 6,05m
10 barras por paquete

Patagonia Plus
Complementarios

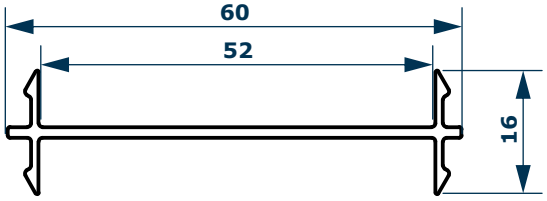

Unión 180° plus
03414
0,322 kg/m
Barras de 6,20m
6 Barras por Paquete

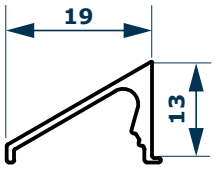

Perfil botaguas
03428
0,137 kg/m
Barras de 6,20m
12 Barras por Paquete

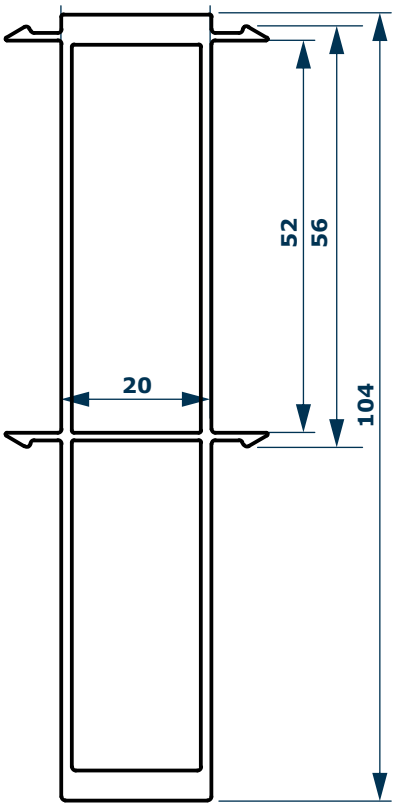

Unión 180° plus reforzada
03417
1,326 kg/m
Barras de 6,20m
Barras por Paquete

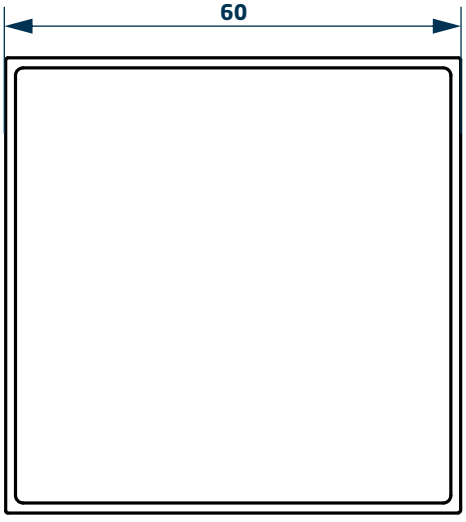

Caño cuadrado 60x60x1.3mm
01107
0,322 kg/m
Barras de 6,05m
4 Barras por Paquete

Patagonia Plus
Complementarios

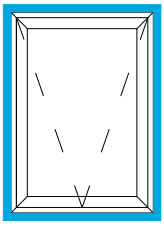

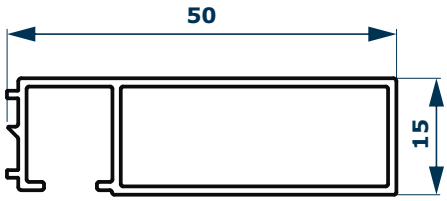

Premarco 50mm
03415
0,411 kg/m
Barras de 6,20m
10 Barras por Paquete

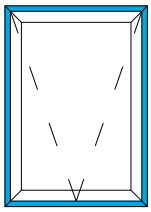

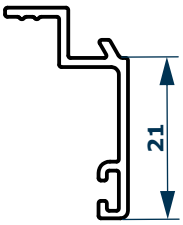

Tapajunta recto 20mm
02810
0,175 kg/m
Barras de 6,20m
12 Barras por Paquete

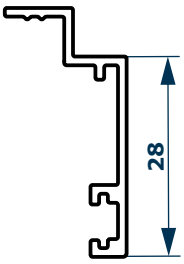

Tapajuntas 28mm
03411
0,215 kg/m
Barras de 6,20m
10 Barras por Paquete



Tapajuntas ventana corrediza a 90º
06413
0,158kg/m
Barras de 6,*20*m
20 Barras por Paquete



Tapajuntas de clipar 26MM
06406
0,191kg/m
Barras de 6,20m
10 Barras por Paquete

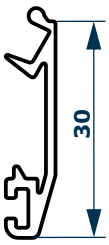

Tapajuntas ventana corrediza a 90º
06411
0,205kg/m
Barras de 6,20m
10 Barras por Paquete

ACCESORIOS MARCO

CÓDIGO	DESCRIPCIÓN		CANTIDAD
70383	ESCUADRA A TRACCION Ø 8 MARCO DE ABRIR PATAGONIA PLUS (E-83)	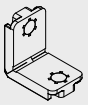	4 u.
70280	CUBRE DESAGÜE CUADRADO PLÁSTICO AXAL		2 c/mín x m²
70076	BURLETE DOBLE CONTACTO EXTERIOR LINEA PATAGONIA DE EPDM (B-67)		2 x A + 2 X H
70956	BURLETE JUNTA ABIERTA P/ VENTANA DE REBATIR DE ANDINA B-74		2xA+ 2xH

ACCESORIOS HOJA

CÓDIGO	DESCRIPCIÓN		CANTIDAD
70282	ESCUADRA DE ALINEAMIENTO PLASTICA MARCO DE REBATIR LINEA ANDINA (AA 742) (3441)		8 u.
70082	BURLETE ENCUENTRO CENTRAL VENTANA CORREDIZA ANDINA DE EPDM (B-79)		2XA+ 2xH
70383	ESCUADRA A TRACCION Ø 8 MARCO DE ABRIR PATAGONIA PLUS (E-83)	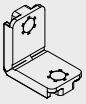	4 u.
70130	BISAGRA 2 CUERPOS "GIESSE" CELERA NO COPLANAR (00681) x UNIDAD		2 u.
70406	BRAZO DE EMPUJE “OMBU” 160MM		1 u.
70407	BRAZO DE EMPUJE GIESSE OMBU LARGO DE 224 MM CON ENGANCHE FRONTAL (H-63)	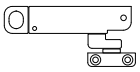	1 u.
70931	ESCUADRA DE ALINEAMIENTO ZINCADA (Aa107)		4 u.

Fexa Patagonia Plus

Detalle de armado
Marco

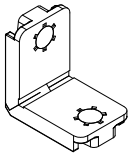

Escuadra a tracción Ø 8 marco de abrir Patagonia Plus (E-83) Cód. 70383



Burlete junta abierta para ventana de rebatir (B-74) Cod: 70956



Burlete doble contacto exterior linea Patagonia de EPDM Cod: 70076

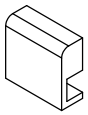

Cubre desague cuadrado plastico (T-131) Cód. 70280

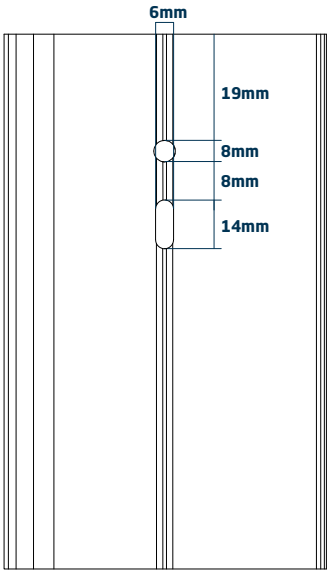

Mecanizado de marco para escuadra Cód. 03442

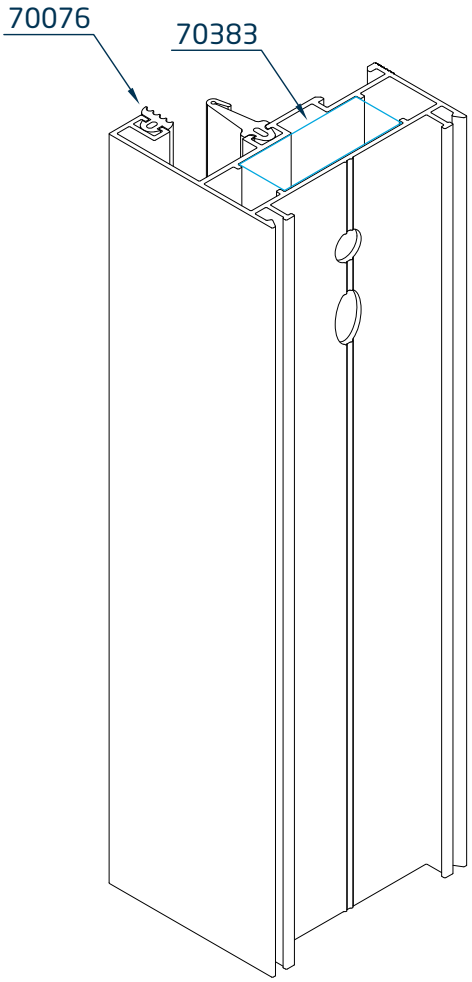

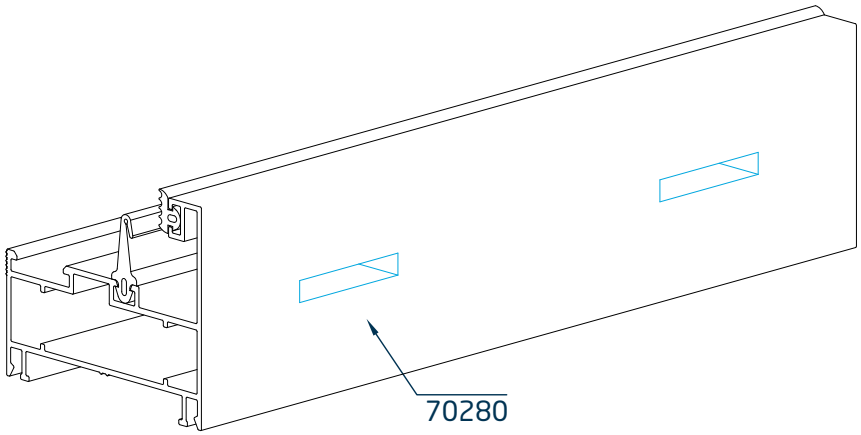

Fexa Patagonia Plus

Detalle de armado
Hoja

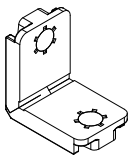

Escuadra a tracción Ø 8 marco
de abrir Patagonia Plus (E-83)
Cód. 70383

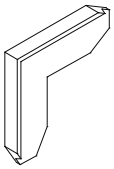

Escuadra de alineamiento plastica
Cod. 70282

Burlete encuentro central
de EPDM (B-79) Cod: 70082

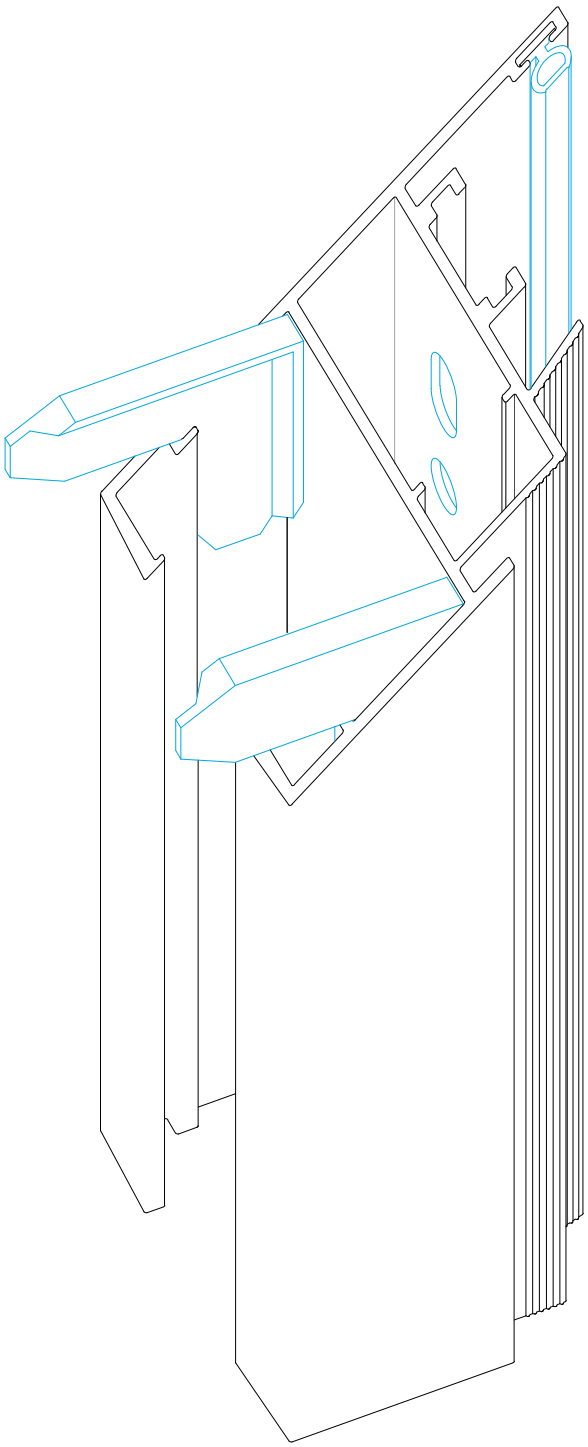

Matriz vista frontal
Prensa Neumática POK A30 NEW

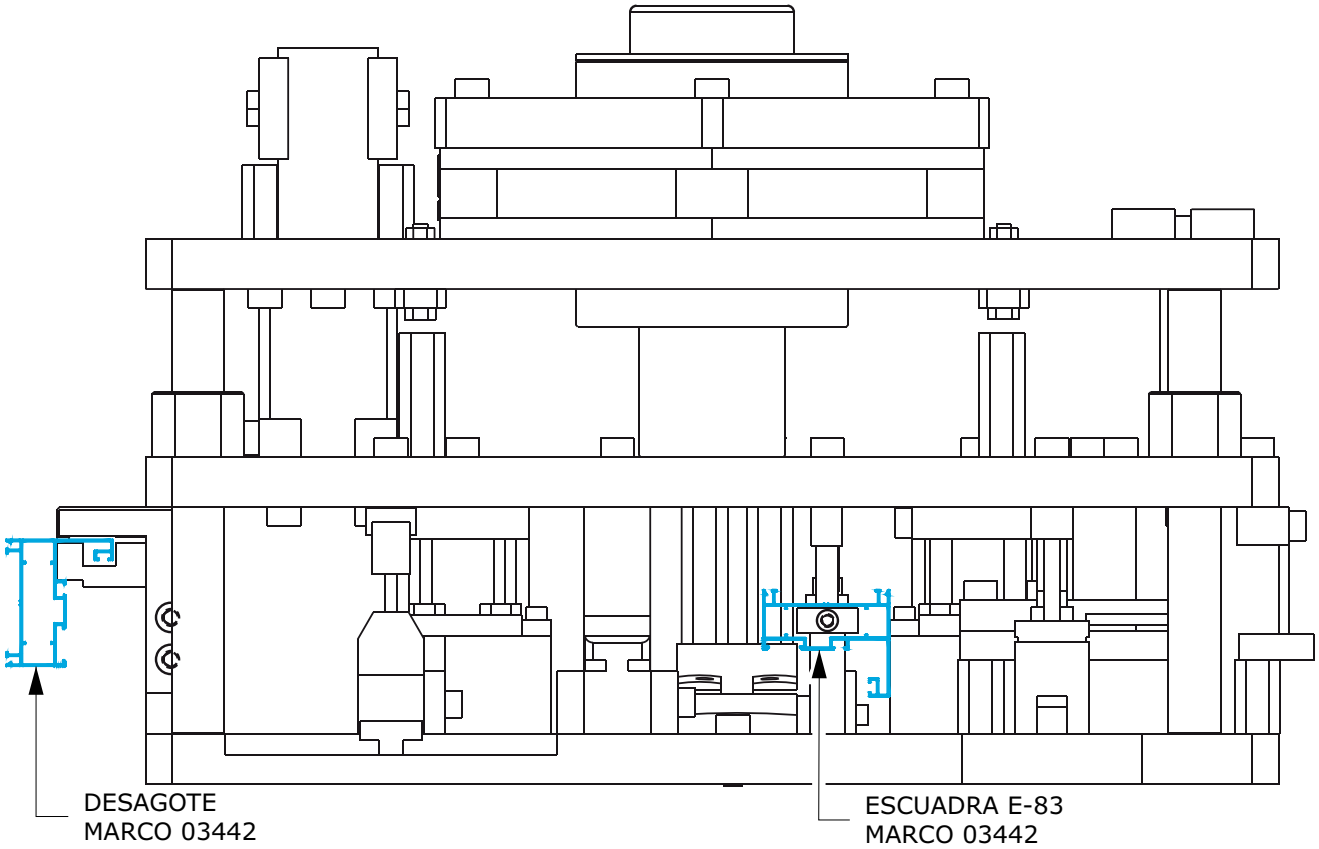

Matriz vista frontal
Prensa Neumática POK A30 NEW

